Utworzono 29-04-2024

Part P35-016 1/35 SU-85M (Dragon)

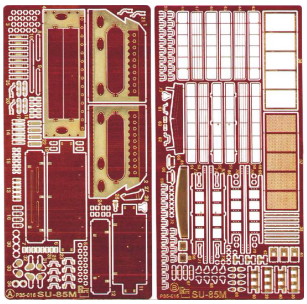

Cena :
98,00 PLN
Producent : **Part (Poland)**
Dostępność : **Jest**
Stan magazynowy : **bardzo wysoki**
Średnia ocena : **brak recenzji**

Part P35016 SU-85M (1/35)

Najwyższej jakości elementy fototrawione do modeli firmy ***Dragon***

Zestaw zawiera:

- 2 arkusze blaszki miedzianej
- szczegółową instrukcję składania

Producent: **PART** (Polska)

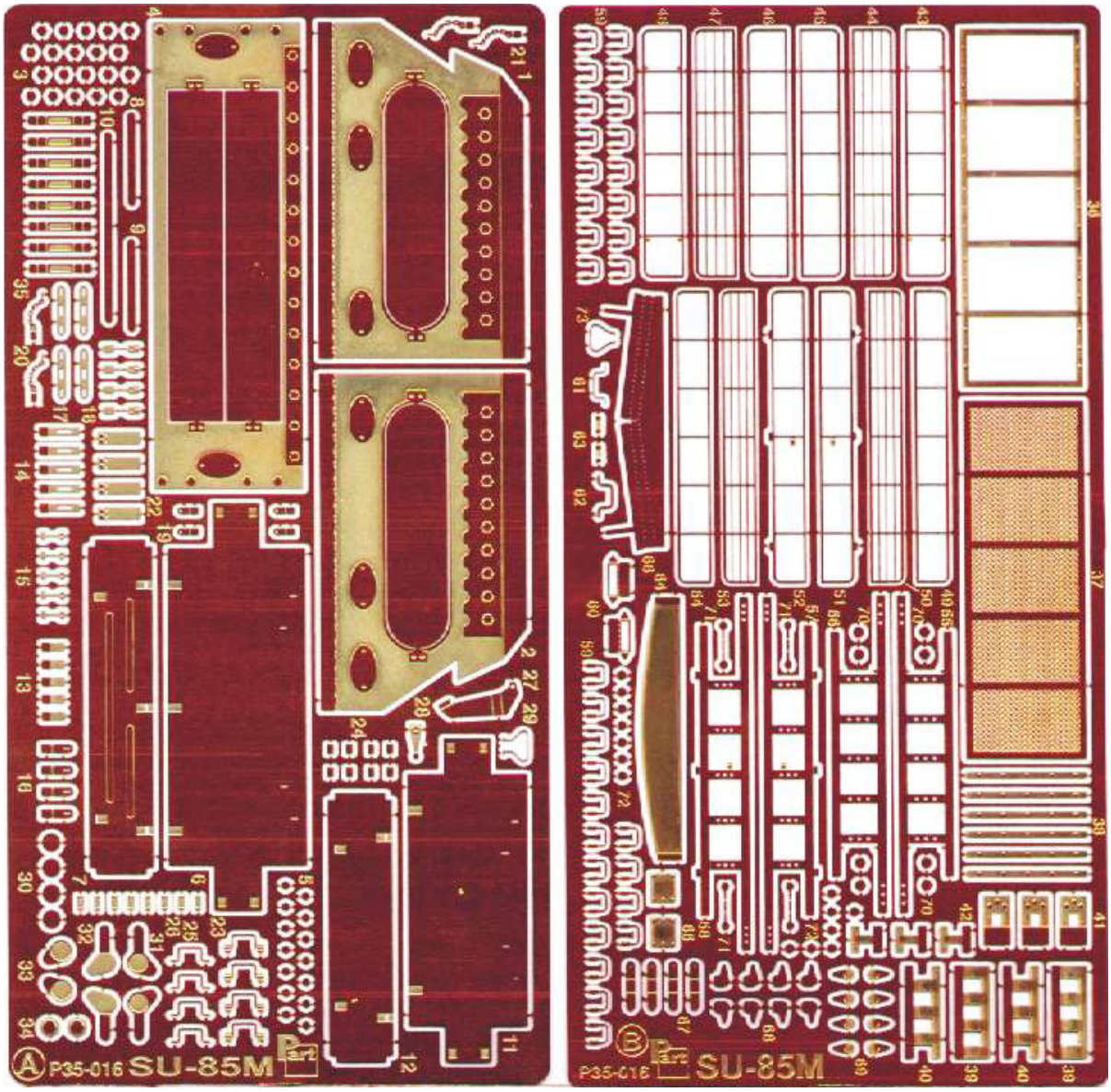

P35-016

ELEMENTY FOTOTRAWIONE
DO MODELI PLASTIKOWYCH

SU-85M

DETAIL SET FOR PLASTIC KIT

1:35 scale detail set for **DRAGON** kit

"Part" (0-42) 640-40-76
www.part.pl

PO DRUGIEJ STRONIE
OPPOSITE SIDE

ODCIĄĆ
REMOVE

ZAGIĄĆ
BEND

DO WYBORU
OPTIONAL

UWAGA

Elementy fototrawione należy przyklejać klejami cyanoacrylowymi. Pracę wykonywać w miejscu dobrze wentylowanym. Nie wdychać oparów kleju. Po skończonej pracy umyć ręce.

CAUTION

Photo-etched parts can only by glued with cyanoacrylate glue. Work in a well ventilated area. Do not inhale vapors since these can by harmful. Wash your hands after using.

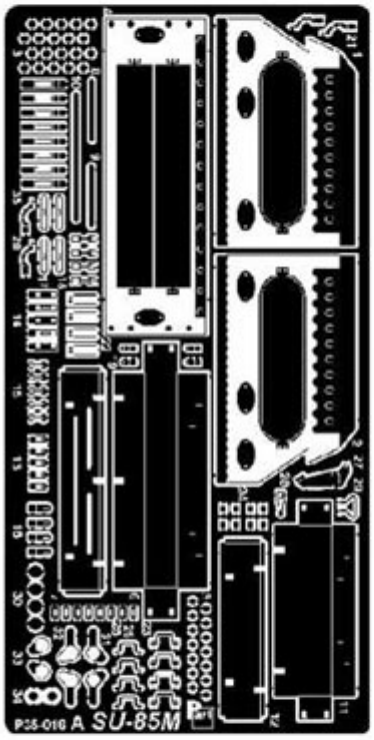

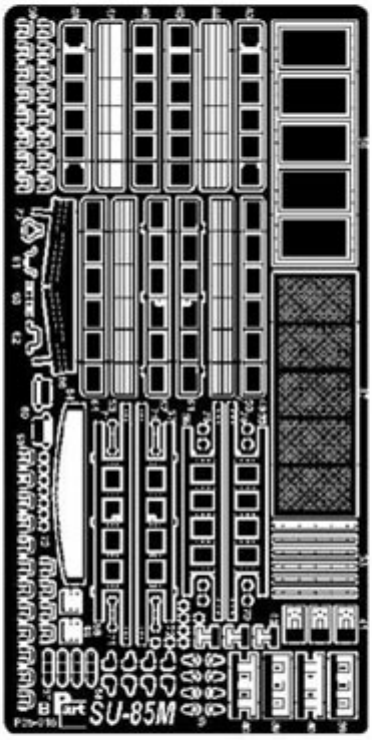

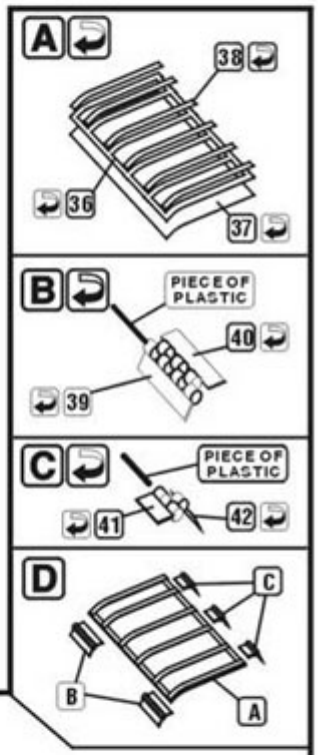

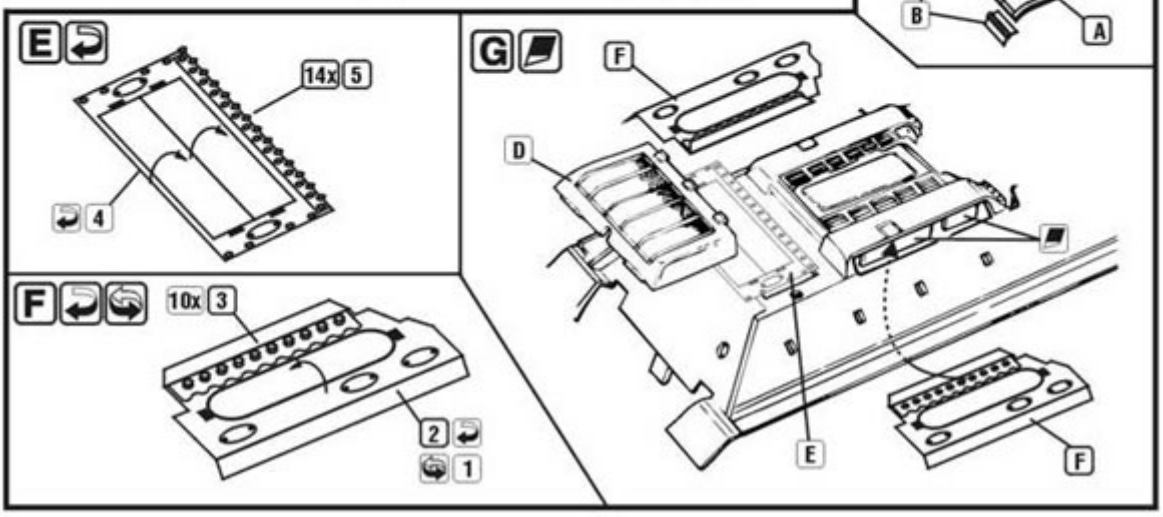

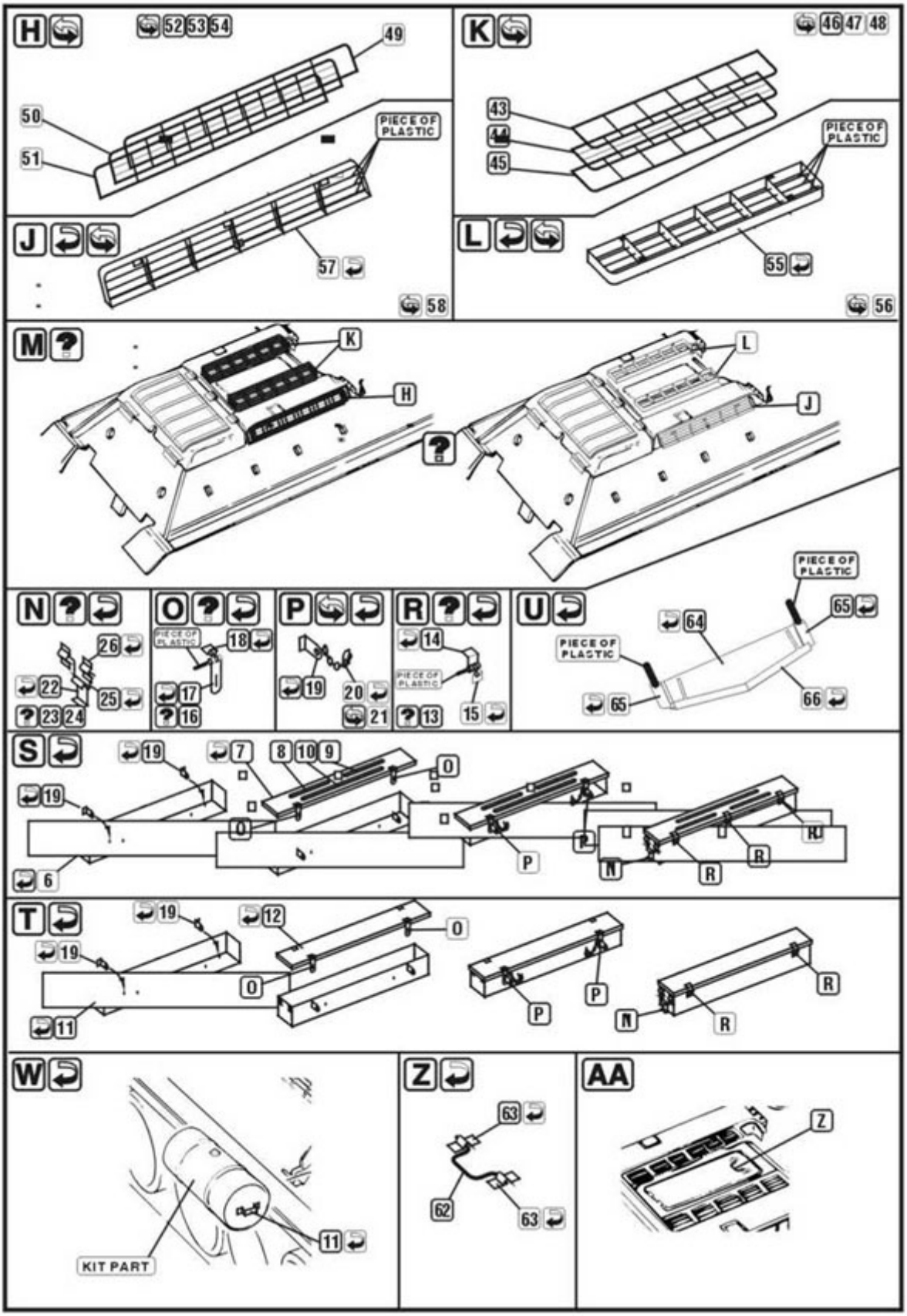
H
52 53 54
49
50
51
PIECE OF PLASTIC
J
57
58
K
46 47 48
43
44
45
PIECE OF PLASTIC
L
55
56
M
K
H
L
J
N
26
22
25
23 24
O
PIECE OF PLASTIC
18
17
16
P
19
20
21
R
14
PIECE OF PLASTIC
15
13
U
PIECE OF PLASTIC
64
65
PIECE OF PLASTIC
65
66
S
19
7
8 10 9
O
19
O
6
P
P
N
R
R
T
19
12
O
19
O
11
P
P
N
R
R
W
KIT PART
11
Z
63
62
63
AA
Z

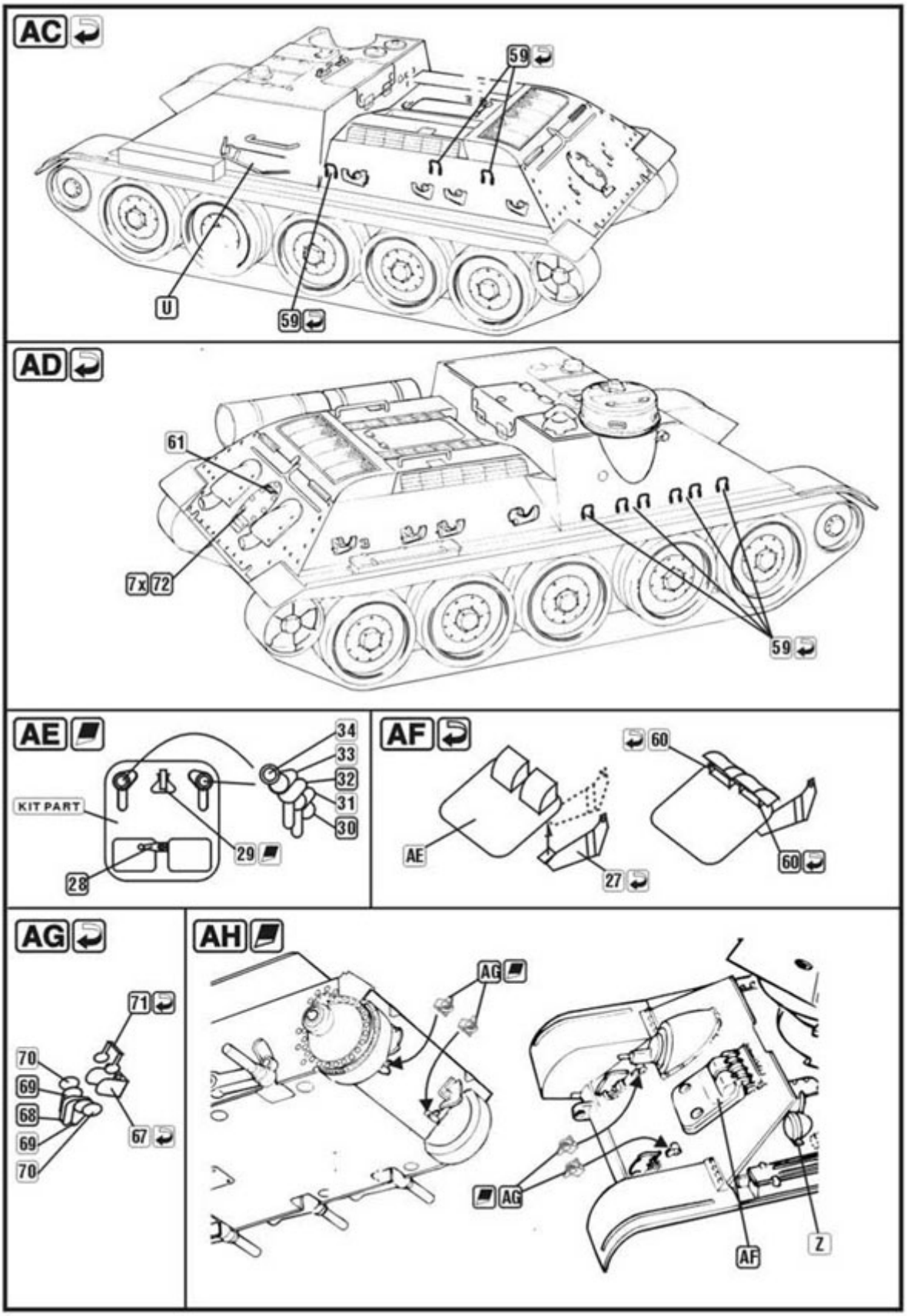

Part (Polska - Sklep modelarski Jadar-Model. Elementy waloryzujące do modeli plastikowych - PART Polska.